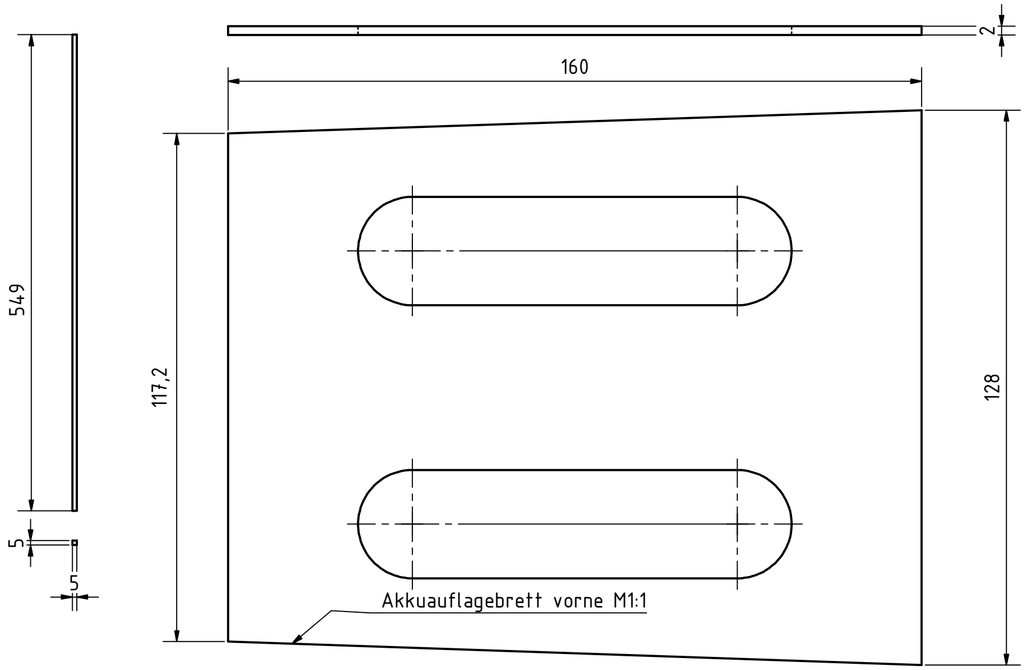

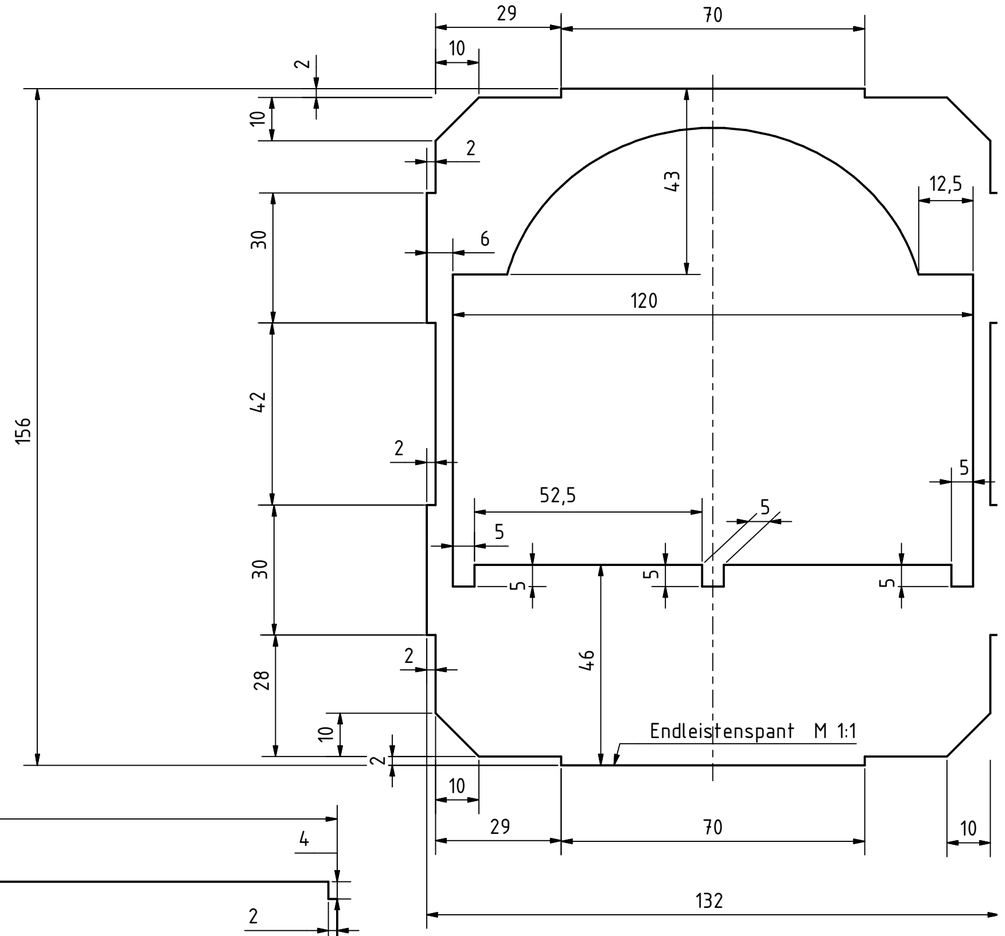

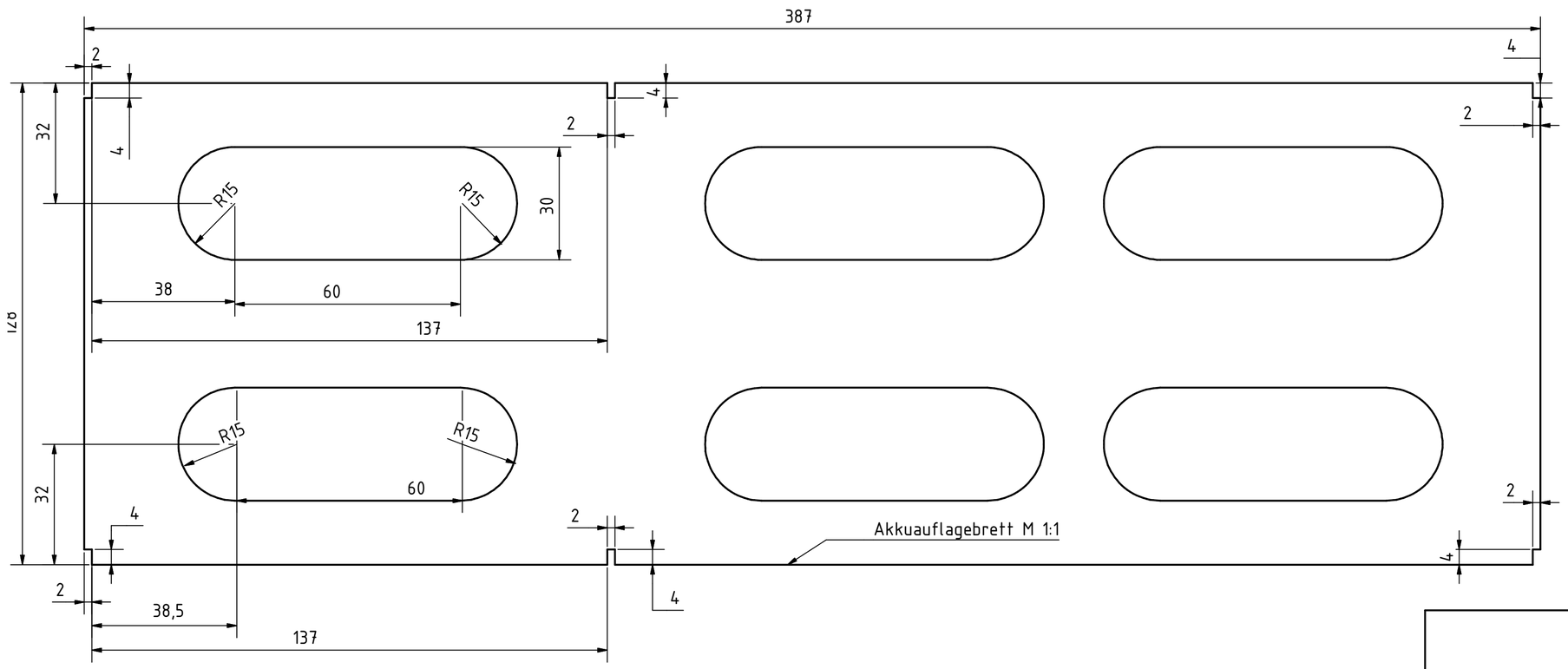

	Datum	Name	
Gezeichnet	12.01.2012	Zimmermann	Plan B
Kontrolliert			
Norm			
			Plan B 1

Status	Änderungen	Datum	Name

1

A: